OLYMPIA

Ersatzteilkatalog
Spare Parts Catalog
Catalogue de pièces de rechange
Catálogo de Repuestos

Carrera de Luxe
Carrera de Luxe MD

Service Department

3. Auflage 02.1997
Printed in Germany
05.9774-567.0/00

Einleitung

Im vorliegenden Katalog sind alle Ersatzteile aufgeführt, die erforderlich sind, um dem Technischen Kundendienst die sachgerechte Reparatur und Wartung der Modelle

Carrera de Luxe
Carrera de Luxe MD

zu ermöglichen.
Für Bestellungen verwenden Sie bitte die vollständigen Ersatzteilnummern mit allen Punkten, Bindestrichen und Schrägstrichen, so wie sie in den Auflistungen dargestellt sind. Angaben wie Pos., Bauteil, Benennung sind nicht Bestandteil der Bestellnummer und brauchen nicht aufgeführt zu werden.
Ihre Ersatzteilbestellungen richten Sie schriftlich oder per Telefax bitte an die folgende Adresse:

Olympia Office Vertriebsgesellschaft mbH
Auftragsabwicklung
Postfach 2160
26414 Schortens

Der Katalog ist so gestaltet, daß er nach Abnehmen der Banderole im Sammelordner geheftet werden kann. Für diesen Gebrauch sind auf einem gesonderten Blatt Etiketten beigefügt, mit denen Register und Ordner wahlfrei vom Benutzer zusammengestellt werden können, wie es den persönlichen Erfordernissen entspricht. Olympia bietet dazu auch die passenden DIN A4-Ordner mit speziellem Register an.

Änderungen am sachlichen Inhalt dieser Drucksache müssen wir uns jederzeit vorbehalten. Ein automatischer Austausch geänderter Blätter ist nicht vorgesehen.

Olympia Office Vertriebsgesellschaft mbH
Zentraler Kundendienst

Introduction

This catalog includes information on all the parts which it is considered necessary to permit the service department to repair and maintain the models

Carrera de Luxe
Carrera de Luxe MD

When ordering parts, please always quote the full reference number, including full stops, hyphens and diagonal strokes as listed in the catalog. Information such as item numbers, assemblies and nomenclatures are not part of the number and do not need to be included.
Please forward orders in writing or by fax to following address:

Olympia Office Vertriebsgesellschaft mbH
Auftragsabwicklung
Postfach 2160
D-26414 Schortens

This publication has been compiled in such a manner that once the band has been removed, it can be inserted in a file. For this purpose, a page containing labels is included, in which case the labels can be cut out and pasted on to permit a register to be made up in the manner required by the user. In this connection, the appropriate A4 files with a special register are also obtainable from Olympia.
The right to amend this publication is reserved at all times. It is not proposed to exchange amended sheets on an automatic basis.

Olympia Office Vertriebsgesellschaft mbH
Central Service Department

Introduction

Le catalogue présent indiquera toutes les pièces de rechange nécessaires pour permettre au Service technique Après-Vente la réparation ainsi que la maintenance adéquates de modèle

Carrera de Luxe
Carrera de Luxe MD

En cas de commande, veuiller indiquer les numéros complets des pièces de rechange en indiquant de même tous les points, traits d'union et barres obliques tels qu'ils sont indiqués dans les répertoires ou listes. Les indications comme par ex. la position, le composant, la dénomination ne sont pas considérées comme partie constitutive du numéro de commande et, par conséquent, ne doivent pas être citées.
Adresser les commandes de pièces de rechange, par écrit ou par télécopie, au service suivant:

Olympia Office Vertriebsgesellschaft mbH
Auftragsabwicklung
Postfach 2160
D-26414 Schortens

Le catalogue est conçu de sorte qu'après enlèvement de la viquette, il puisse être rangé dans un classeur collectif. A cet effet, des étiquettes sont jointes sur un feuillet séparé, à l'aide desquelles répertoire et classeur peuvent être coordonnés facultativement par l'utilisateur, conformément aux exigences personnelles. Olympia offre aussi â cet effet les classeurs DIN A4 appropriés avec répertoire spécial.

Nous devons nous réserver en tout temps des modifications à la teneur concrète. Un échange automatique de feuillets modifiés n'est pas prévu.

Olympia Office Vertriebsgesellschaft mbH
Service Central d'après-vente

Introducción

El presente Catálogo de Repuestos contiene todos los repuestos necesarios para facilitar al Servicio Técnico la reparación y el mantenimiento adecuado de los modelos

Carrera de Luxe
Carrera de Luxe MD

Para pedir los repuestos, sírvanse indicar los números de referencia completos, con puntos, guiones y barras, tal y como se indican en la columna "Ref. no." (número de referencia). No es necesario indicar otros datos como los en las columnas "Pos. no." (número de posición), "Comp." (componente) o "Denominación".

Rogamos enviar sus pedidos de repuestos por escrito o por telefax a la siguiente dirección:

Olympia Office Vertriebsgesellschaft mbH
Auftragsabwicklung
Postfach 2160
D-26414 Schortens

Para que se pueda archivar el Catálogo en un clasificador, el Catálogo contiene una hoja con etiquetas para la identificación del registro y del lomo del clasificador según los criterios que más convengan a los usuarios. Se pueden pedir tanto los clasificadores como los registros especiales a Olympia.

Nos reservamos el derecho de modificar el contenido de este Catálogo. No está previsto un intercambio automático de hojas modificadas.

Olympia Office Vertriebsgesellschaft mbH
Servicio Técnico Central

Etiketten für Service-Sammelordner

Stickers for Service documentation file

Etiquette pour classeurs Service Après-Vente

Etiquetas para clasificadores de documentación técnica

Mit Hilfe der auf diesem Blatt befindlichen Etiketten können Sammelordner so eingerichtet werden, wie es Ihren Vorstellungen entspricht.

The provision of the stickers on this sheet permits the file to made up in the manner required by the user.

En se servant des étiquettes se trouvant sur cette feuille il sera possible de subdiviser vos classeurs selon vos idées.

Mediante las etiquetas autoadhesivas de esta hoja se pueden organizar e identificar los clasificadores en la forma que más convenga.

Die Bestellnummern für passende Ordner und Register sind:

The reference numbers for appropriate A4 files and a special register are:

A noter les numéros de commande à indiquer lors de la commande des classeurs et registres correspondants:

Se pueden pedir los clasificadores y los registros bajo las siguientes referencias:

05.9990-099.0/00	**Ordner,** File, Classeur, Clasificador
05.9991-099.0/00	**Register mit Deckblatt,** Register with cover, Registre avec page de couverture, Registro con cubierta
05.9991-199.0/00	**Austauschdeckblatt für Register,** Register exchange cover, Page de couverture de rechange pour registre, Cubierta de recambio para el registro

Etiketten für Register-Deckblatt

Stickers for register cover

Etiquette collante pour page de couverture registre

Etiquetas para la cubierta del registro

Carrera de Luxe	**Ersatzteile/ Spare parts**	Ident.-Nr.: 7621.00.67
Carrera de Luxe MD	**Ersatzteile/ Spare parts**	Ident.-Nr.: 7621.00.67

Carrera de Luxe	**Ersatzteile/ Spare parts**	Ident.-Nr.: 7621.00.67
Carrera de Luxe MD	**Ersatzteile/ Spare parts**	Ident.-Nr.: 7621.00.67

Etiketten für Ordner-Rücken

Stickers for the spine of the file

Etiquette collante pour verso classeur

Etiquetas para el lomo del clasificador

Carrera de Luxe Carrera de Luxe MD		

Carrera de Luxe Carrera de Luxe MD		

Carrera de Luxe / Carrera de Luxe MD

0. Inhalt / Contents

Table des matières / Indice

Inhalt

		Seite	Fiche
1.	**Bekleidung / Housing** **Carter / Carcasa**		
1.1	Bekleidung / Housing Carter / Carcasa	01—001	
2.	**Tastatur / Keyboard** **Clavier / Teclado**		
2.1	Tastatur / Keyboard Clavier / Teclado	02—001	
3.	**Papierträger / Paper holder** **Support de papier / Unidad portapapel**		
3.1	Papierträger / Paper holder Support de papier / Unidad portapapel	03—001	
4.	**Zeilenschaltung / Druckwerk / Line spacing / Printer** **Interlignage / Bloc d'impression / Interlineaciòn / Unidad de impresiòn**		
4.1	Antrieb / Drive Entraî nement / Sistema motriz	04—001	
5.	**Farbbandtransport / Ribbon transport** **Avance du ruban / Transporte de cinta**		
5.1	Antrieb / Drive Entraî nement / Sistema motriz	05—001	
6.	**Druckwerk / Printer** **Bloc d'impression / Unidad impresora**		
6.1	Selektion und Abdruck / Selection and printing Sélection et impression / Selecciòn e impresiòn	06—001	
7.	**Stromversorgung / Power supply** **Alimentation / Fuente de alimentaciòn**		
7.1	Stromversorgung / Power supply Alimentation / Fuente de alimentaciòn	07—001	
8.	**Elektronik / Electronics** **Electronique / Electrònica**		
8.1	Steuerelektronik (Carr. de Luxe) / Control electronics PCB (Carr. de Luxe) Plaque d'électronique (Carr. de Luxe) / Placa electrònica de control (Carr. de Luxe)	08—001	
8.2	Steuerelektronik (Carr. de Luxe MD) / Control electronics PCB (Carr. de Luxe MD) Plaque d'électronique (Carr. de Luxe MD) / Placa electrònica de control (Carr. de Luxe MD)	08—002	
60.	**Übersichten / Lists** **Tableaus / Listas**		
60.1	Technische Unterlagen / Technical documents Documentation technique / Documentaciòn técnica	60—001	

Carrera de Luxe / Carrera de Luxe MD

1. Bekleidung / Housing

Carter / Carcasa

1.1 Bekleidung
Housing
Carter
Carcasa

Pos.—Nr. / Bauteil Pos. no. / Comp.	Bestell—Nr. Ref. no.	Benennung Deutsch Denominación Español	Term English	Farbe Color
1	25.265—8135.1/00	PAPIERANLAGE GUIA PARA EL PAPEL	PAPERSTAND	
2	25.265—8134.1/00	DECKEL CARRERA DE LUXE CUBIERTA CARRERA DE LUXE Carrera de Luxe	TOP COVER CARRERA DE LUXE	
2	25.265—8248.2/00	DECKEL CARRERA DE LUXE MD CUBIERTA CARRERA DE LUXE MD Carrera de Luxe MD	TOP COVER CARRERA DE LUXE MD	
3	25.265—1048.1/00	LCD AUFKLEBER LCD ETIQUETA Carrera de Luxe MD	LCD COVER SHEET	
3	25.266—1048.1/00	DISPLAY ABDECKUNG DISPLAY TAPA Carrera de Luxe MD	LCD COVER	
4	25.266—1050.2/00	LCD MODUL KPL. EUROPA LCD MODULO CPL. EUROPA Carrera de Luxe MD	LCD ASSEMBLY EUROPE	
5	25.266—8294.1/00	FLACHLEITER MANGUERA PLANA Carrera de Luxe MD	LCD FCC CABLE	
7	25.266—8156.1/00	LCD ABDECKUNG LCD TAPA Carrera de Luxe MD	LCD COVER	
8	25.265—8138.1/00	TASTATUR ABDECKUNG TECLADO TAPA	KEYBOARD COVER	
9	25.265—8136.1/00	WALZENDREHKNOPF BORNA DEL RODILLO	PLATEN KNOB	
10	25.265—8139.1/00	KABELABDECKUNG CUBIERTA COMPARTIMENTO CABLE	CORD COVER	
11	25.265—8157.1/00	PAPIERHALTESTANGE BARRA PISAPAPEL	PAPER BAIL ASSY	
14	25.265—8131.1/00	GEHAEUSEOBERTEIL CARCASA SUPERIOR	MAIN CABINET	
15	25.265—8133.1/00	FUNKTIONSLEISTE DEUTSCH ETIQUETA DE FUNCIONES ALEMAN Carrera de Luxe MD	FUNCTION SHEET GERMAN	
15	25.265—8252.1/00	FUNKTIONSLEISTE ENGLAND ETIQUETA DE FUNCIONES INGLATERRA Carrera de Luxe	FUNCTION SHEET UK	
15	25.265—8253.1/00	FUNKTIONSLEISTE FRANKREICH ETIQUETA DE FUNCIONES FRANCIA Carrera de Luxe	FUNCTION FRENCH	
15	25.265—8254.1/00	FUNKTIONSLEISTE SPANIEN ETIQUETA DE FUNCIONES ESPANA Carrera de Luxe	FUNCTION SPAIN	

1.1 Bekleidung Housing Carter Carcasa

Pos.—Nr. / Bauteil Pos. no. / Comp.	Bestell—Nr. Ref. no.	Benennung Deutsch Denominación Español	Term English	Farbe Color
15	25.265—8255.1/00	FUNKTIONSLEISTE NATIONAL ETIQUETA DE FUNCIONES NACIONAL Carrera de Luxe	FUNCTION NATIONAL	
15	25.265—8256.1/00	FUNKTIONSLEISTE ENGLAND ETIQUETA DE FUNCIONES INGLATERRA Carrera de Luxe MD	FUNCTION GB	
15	25.265—8257.1/00	FUNKTIONSLEISTE SPANIEN ETIQUETA DE FUNCIONES ESPANA Carrera de Luxe MD	FUNCTION SPAIN	
15	25.266—8133.1/00	FUNKTIONSLEISTE DEUTSCH ETIQUETA DE FUNCIONES ALEMAN Carrera de Luxe	FUNCTION SHEET GERMAN	
16	25.266—8295.1/00	FERRITKERN NUCLEO DE FERRITA	FERRITE CORE	
18	25.265—1183.1/00	PCB ABDECKUNG PCB TAPA	PCB COVER	
19	25.265—1004.2/00	GEHAEUSEUNTERTEIL CARCASA INFERIOR	BOTTOM CABINET ASSY	
20	25.265—1222.1/00	TRAGEGRIFF ASA	HANDLE	
O.ILLUSTR.	25.265—8258.1/00	SCHILD 120V ETIQUETA 120V Carrera de Luxe MD	LABEL 120V	
O.ILLUSTR.	25.265—8259.1/00	SCHILD 120V ETIQUETA 120V Carrera de Luxe	LABEL 120V	
O.ILLUSTR.	25.265—8260.1/00	SCHILD 230V ETIQUETA 230V Carrera de Luxe MD	LABEL 230V	
O.ILLUSTR.	25.265—8261.1/00	SCHILD 230V ETIQUETA 230V Carrera de Luxe	LABEL 230V	

1. Bekleidung / Housing

Carter / Carcasa

1.1 Bekleidung
Housing
Carter
Carcasa

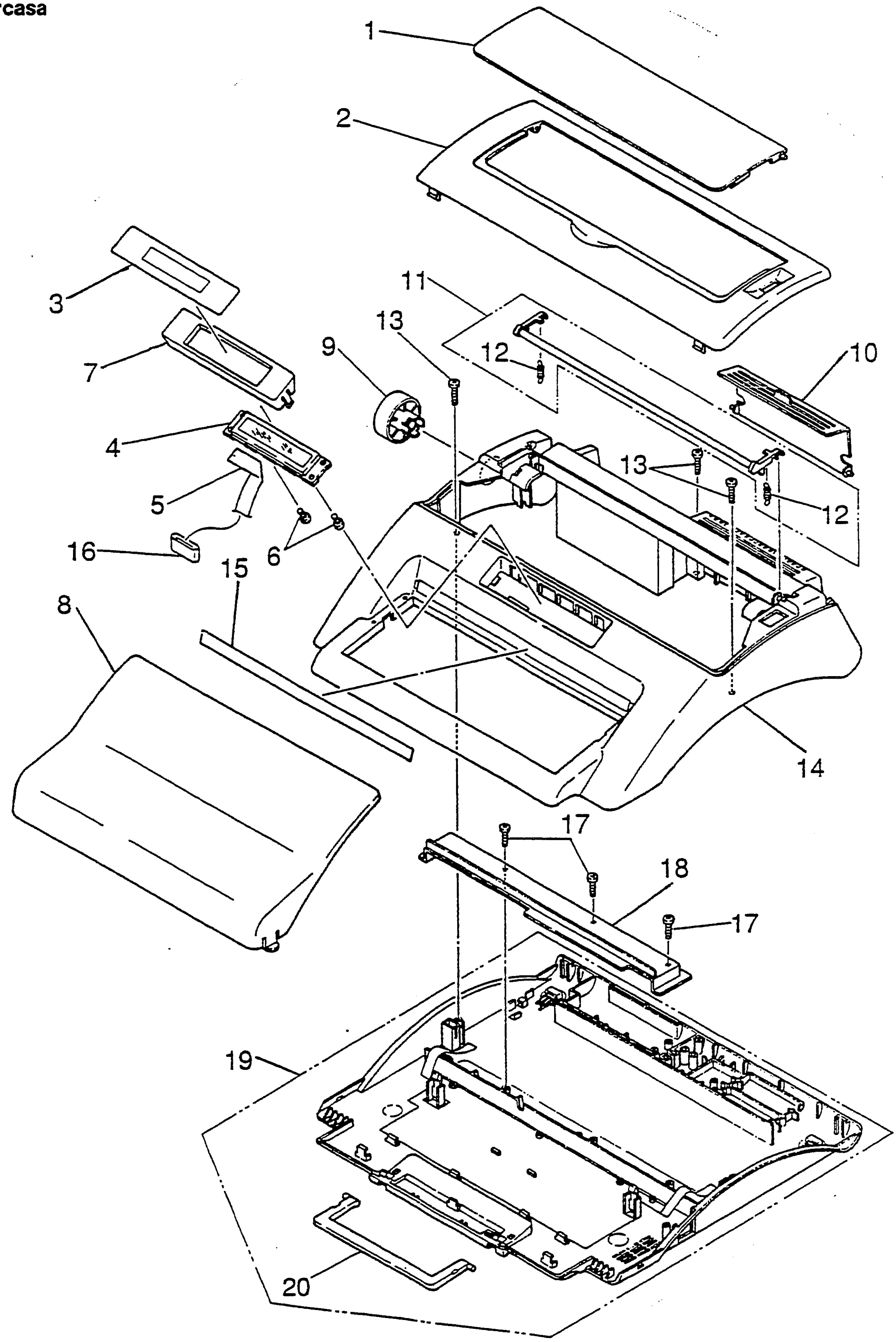

2.1 Tastatur
Keyboard
Clavier
Teclado

Pos.–Nr. / Bauteil Pos. no. / Comp.	Bestell–Nr. Ref. no.	Benennung Deutsch Denominación Español	Term English	Farbe Color
4	25.263–8047.1/00	LEERTASTEN DRAHT A ALMBRE A DE BARRA ESPACIADORA	CRANK A	
6	25.265–8015.1/00	TASTATURFUEHRUNGSPLATTE PLACA DE GUIA DE TECLADO	KEYBOARD PANEL	
7	25.265–8263.1/00	LED GRUEN LED VERDE	LED GREEN	
8	25.265–8264.1/00	LED ROT LED ROJO	LED RED	
10	25.265–8042.1/00	TASTATUR KONTAKTFOLIE TECLADO LAMINA DE CONTACTO	KEYBOARD MEMBRANE	
13	25.265–8217.2/00	TASTATUR KPL. DEUTSCH TECLADO CPL. ALEMAN Carrera de Luxe MD	KEYBOARD ASSY. GERMAN	
13	25.265–8243.2/00	TASTATUR KPL. USA TECLADO CPL. USA Carrera de Luxe MD	KEYBOARD ASSY. USA	
13	25.265–8244.2/00	TASTATUR KPL. SPANIEN TECLADO CPL. ESPANA Carrera de Luxe MD	KEYBOARD ASSY. SPAIN	
13	25.265–8250.2/00	TASTATUR KPL. TSCHECHIEN TECLADO CPL. CHECO Carrera de Luxe MD	KEYBOARD ASSY. CZECHO	
13	25.265–8251.2/00	TASTATUR KPL. TSCHECHIEN TECLADO CPL. CHECO Carrera de Luxe	KEYBOARD ASSY CZECHO	
13	25.265–8265.2/00	TASTATUR KPL. SPANIEN TECLADO CPL. ESPANA Carrera de Luxe	KEYBOARD ASSY. SPAIN	
13	25.265–8303.2/00	TASTATUR KPL. POLEN TECLADO CPL. POLACO Carrera de Luxe MD	KEYBOARD ASSY. POLISH	
13	25.265–8304.2/00	TASTATUR KPL. GRIECH/LATEIN TECLADO CPL. GRECO / LATINO Carrera de Luxe MD	KEYBOARD ASSY. GREEKLATIN	
13	25.265–8305.2/00	TASTATUR KPL. JUGOSLAWIEN TECLADO CPL. YUGOSLAVO Carrera de Luxe MD	KEYBOARD ASSY. YUGOSLAVIAN	
13	25.265–8306.2/00	TASTATUR KPL. GRIECH/LATEIN TECLADO CPL. GRECO / LATINO Carrera de Luxe	KEYBOARD ASSY. GREEKLATIN	
13	25.265–8307.2/00	TASTATUR KPL. JUGOSLAWIEN TECLADO CPL. YUGOSLAVO Carrera de Luxe	KEYBOARD ASSY. YUGOSLAVIAN	
13	25.265–8308.2/00	TASTATUR KPL. POLNISCH TECLADO CPL. POLACO Carrera de Luxe	KEYBOARD ASSY. POLISH	

2.1 Tastatur
Keyboard
Clavier
Teclado

Pos.—Nr. / Bauteil Pos. no. / Comp.	Bestell—Nr. Ref. no.	Benennung Deutsch Denominación Español	Term English	Farbe Color
13	25.266—8222.2/00	TASTATUR KPL. DEUTSCH TECLADO CPL. ALEMAN Carrera de Luxe	KEYBOARD ASSY GERMAN	
13	25.266—8301.2/00	TASTATUR KPL. USA TECLADO CPL. USA Carrera de Luxe	KEYBOARD ASSY. USA	
14	25.265—8309.2/00	LEERTASTE BARRA ESPACIADORA	SPACEBAR	

Carrera de Luxe / Carrera de Luxe MD

2. Tastatur / Keyboard

Clavier / Teclado

2.1 Tastatur
Keyboard
Clavier
Teclado

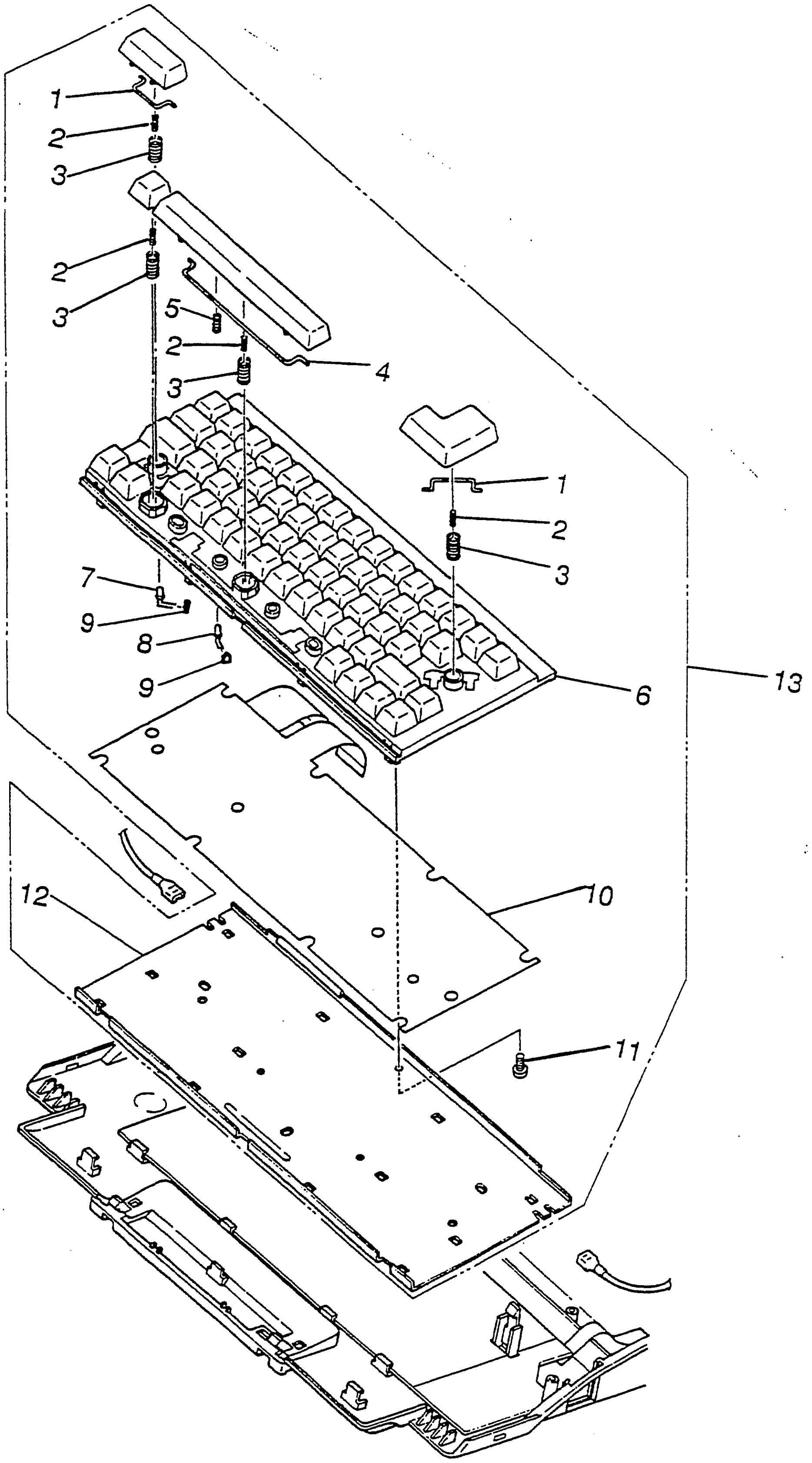

Carrera de Luxe / Carrera de Luxe MD

3. Papierträger / Paper holder
Support de papier / Unidad portapapel

3.1 Papierträger
Paper holder
Support de papier
Unidad portapapel

Pos.-Nr. / Bauteil Pos. no. / Comp.	Bestell-Nr. Ref. no.	Benennung Deutsch Denominación Español	Term English	Farbe Color
2	25.265-8117.1/00	WALZENZAHNRAD PINON DEL RODILLO	PLATEN GEAR	
5	25.265-8116.1/00	WALZENAUFNAHME SOPORTE DEL RODILLO	PLATEN JOURNAL	
6	25.265-8115.1/00	SCHREIBWALZE RODILLO DE IMPRESION	PLATEN	
7	25.265-8106.1/00	PAPIERLOESER LIBERAPAPEL	PAPER RELEASE LEVER	
8	25.265-8109.1/00	ANDRUCKROLLE RODILLO PRESIONADOR	FEED ROLLER	
9	25.265-8118.1/00	PAPIERFUEHRUNGSWANNE BANDEJA DE PAPEL	PAPER PAN	
10	25.265-8119.1/00	PAPIERFUEHRUNG GUIA DE PAPEL	DEFLECTOR SHEET	
11	25.265-8107.1/00	PAPIERLOESEARM BRAZO LIBERAPAPEL	PAPER RELEASE ARM	

3. Papierträger / Paper holder

Support de papier / Unidad portapapel

3.1 Papierträger
Paper holder
Support de papier
Unidad portapapel

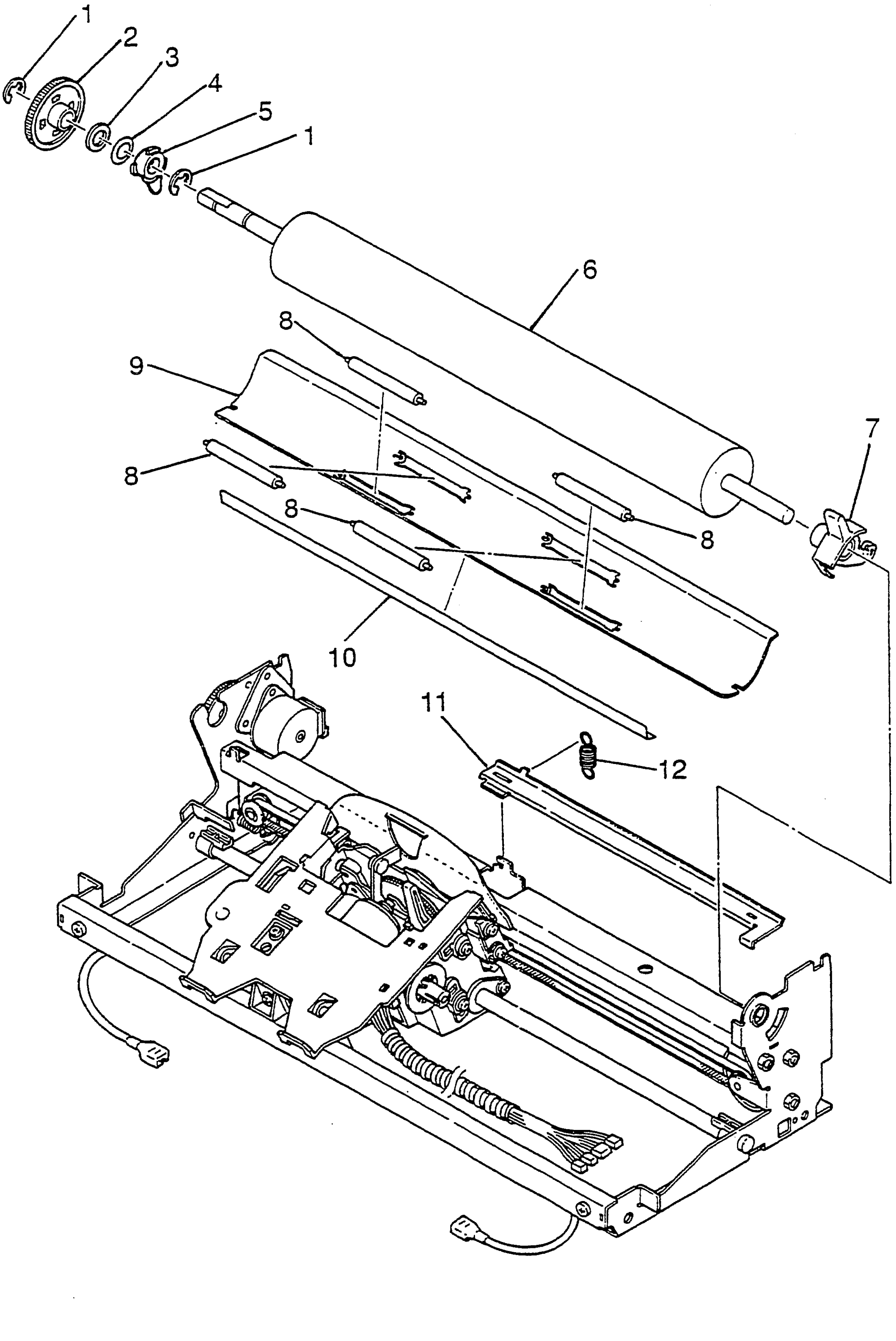

4. Zeilenschaltung / Druckwerk / Line spacing / Printer

Interlignage / Bloc d'impression / Interlinea / Unidad impresora

4.1 Antrieb
Drive
Entraî nement
Sistema motriz

Pos.–Nr. / Bauteil Pos. no. / Comp.	Bestell–Nr. Ref. no.	Benennung Deutsch Denominación Español	Term English	Farbe Color
1	25.265–8103.2/00	HORIZONTALMOTOR MOTOR HORIZONTAL	CARRIER MOTOR	
6	25.265–8126.2/00	VERTIKALMOTOR MOTOR VERTICAL	LF MOTOR	
10	25.265–8105.1/00	ZEILENSCHALTRAD PINON DE INTERLINEA	LF GEAR	
15	25.265–8206.1/00	DRUCKWERKSANSCHLAG TOPE FINAL DE IMPRESOR	CARRIER STOPPER	
19	25.265–8129.1/00	LEERLAUFROLLE POLEA MOVIL	IDLE PULLEY	
23	25.265–8120.1/00	ZAHNRIEMEN CORREA DENTADA	DRIVE BELT	
24	25.265–8112.1/00	ANTRIEBSRAD RUEDA MOTRIZ	DRIVE PULLEY	
25	25.265–8267.1/00	ZAHNRIEMEN HALTER CORREA DENTADA SOPORTE	DRIVE BELT CLAMP	
28	25.265–8113.1/00	ANTRIEBSRADKAPPE CAPA DE POLEA MOTRIZ	DRIVE PULLEY CAP	
30	25.265–8101.1/00	FUEHRUNGSACHSE EJE–GUIA	MAIN SHAFT	

4. Zeilenschaltung / Druckwerk / Line spacing / Printer
Interlignage / Bloc d'impression / Interlineaciòn / Unidad de impresiòn

4.1 Antrieb
Drive
Entraî nement
Sistema motriz

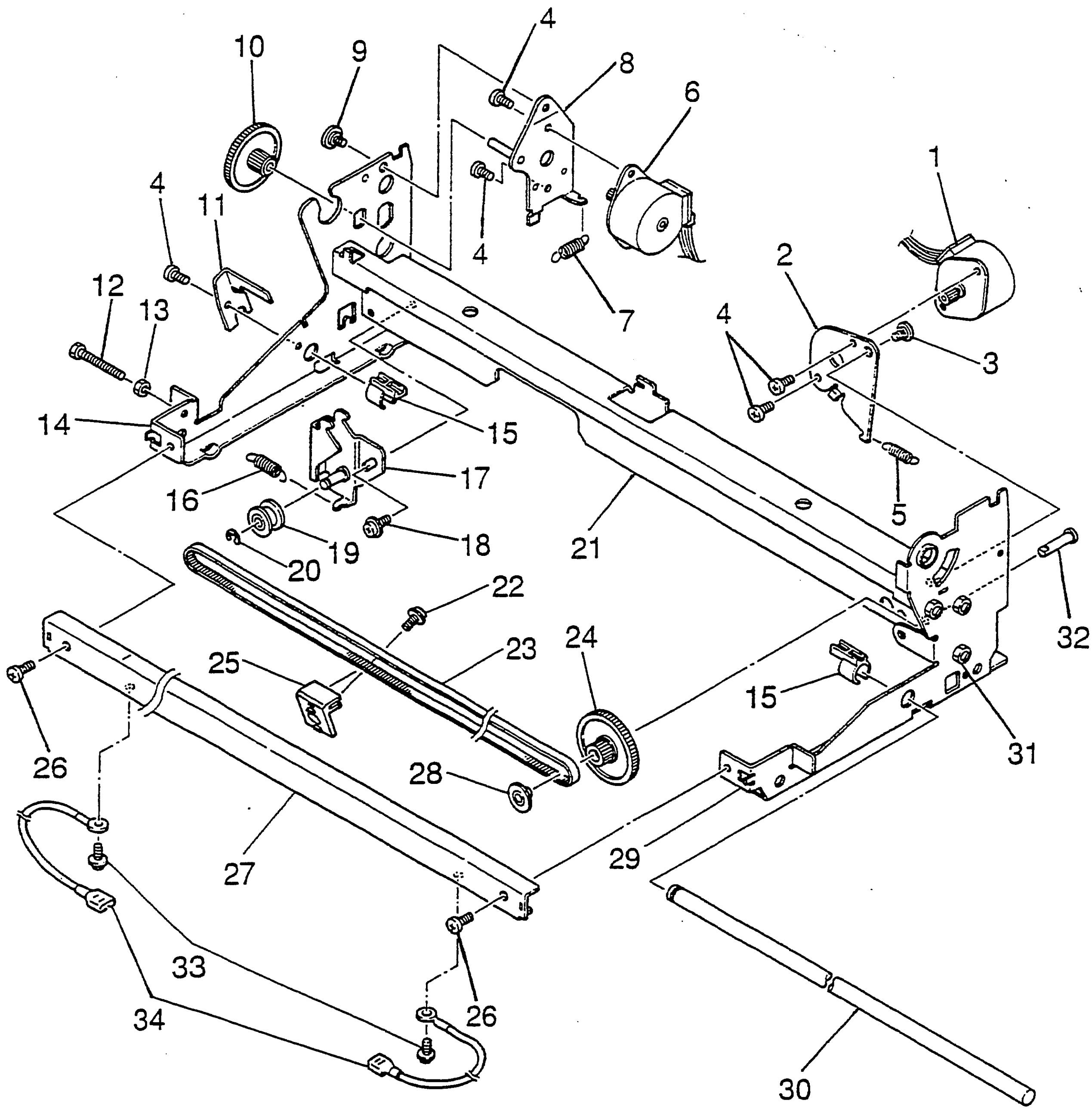

5. Farbbandtransport / Ribbon transport

Avance du ruban / Transporte de cinta

5.1 Farbbandtransport
Ribbon transport
Avance du ruban
Transporte de cinta

Pos.—Nr. / Bauteil Pos. no. / Comp.	Bestell—Nr. Ref. no.	Benennung Deutsch Denominación Español	Term English	Farbe Color
2	25.265—1257.1/00	KLINKENRAD PINON DE TRINQUETE	CORRECT FEED RATCHET	
3	25.265—8089.1/00	KASSETTENAUFNAHMEPLATTE SOPORTE DE CASETE	CASSETTE BASE	
6	25.265—8097.1/00	KORREKTURBANDHALTER SOPORTE DE CINTA CORRECTORA	CORRECT TAPE HOLDER	
13	25.265—8098.1/00	KORREKTURBREMSHEBEL PALANCA DE FRENO PARA CORRECCION	CORRECT BRAKE RACK	
15	25.265—8081.1/00	RASTHALTER FIJADOR	RATCHET HOOK	
17	25.265—8084.1/00	ANTRIEBSAUFNAHME SOPORTE DEL ACCIONAMIENTO	GEAR HOLD BASE	
19	25.265—8087.1/00	ANTRIEBSKLAUE TRINQUETE TRANSPORTADOR	RIBBON FEED PAWL	
21	25.265—8085.1/00	ANTRIEBSRAD RUEDA MOTRIZ	RIBBON GEAR	
22	25.265—8080.1/00	TRANSPORTKLINKE TRINQUETE DE TRANSPORTE	RIBBON BEVEL GEAR	
24	25.265—8082.1/00	TRANSPORTZAHNRAD PINON DE TRANSPORTE	DRIVE BEVEL GEAR	
25	25.265—8086.1/00	TRANSPORTKLINKE TRINQUETE DE TRANSPORTE	DRIVE RATCHET	
26	25.265—8083.1/00	KASSETTENANTRIEB ACCIONAMIENTO PARA CASSETTE	RIBBON DRIVE GEAR	
27	25.265—8088.1/00	KORREKTURRAD LEVA DE CORRECCION	CORRECT CAM	

5. Farbbandtransport / Ribbon transport

Avance du ruban / Transporte de cinta

5.1 Antrieb
Drive
Entraî nement
Sistema motriz

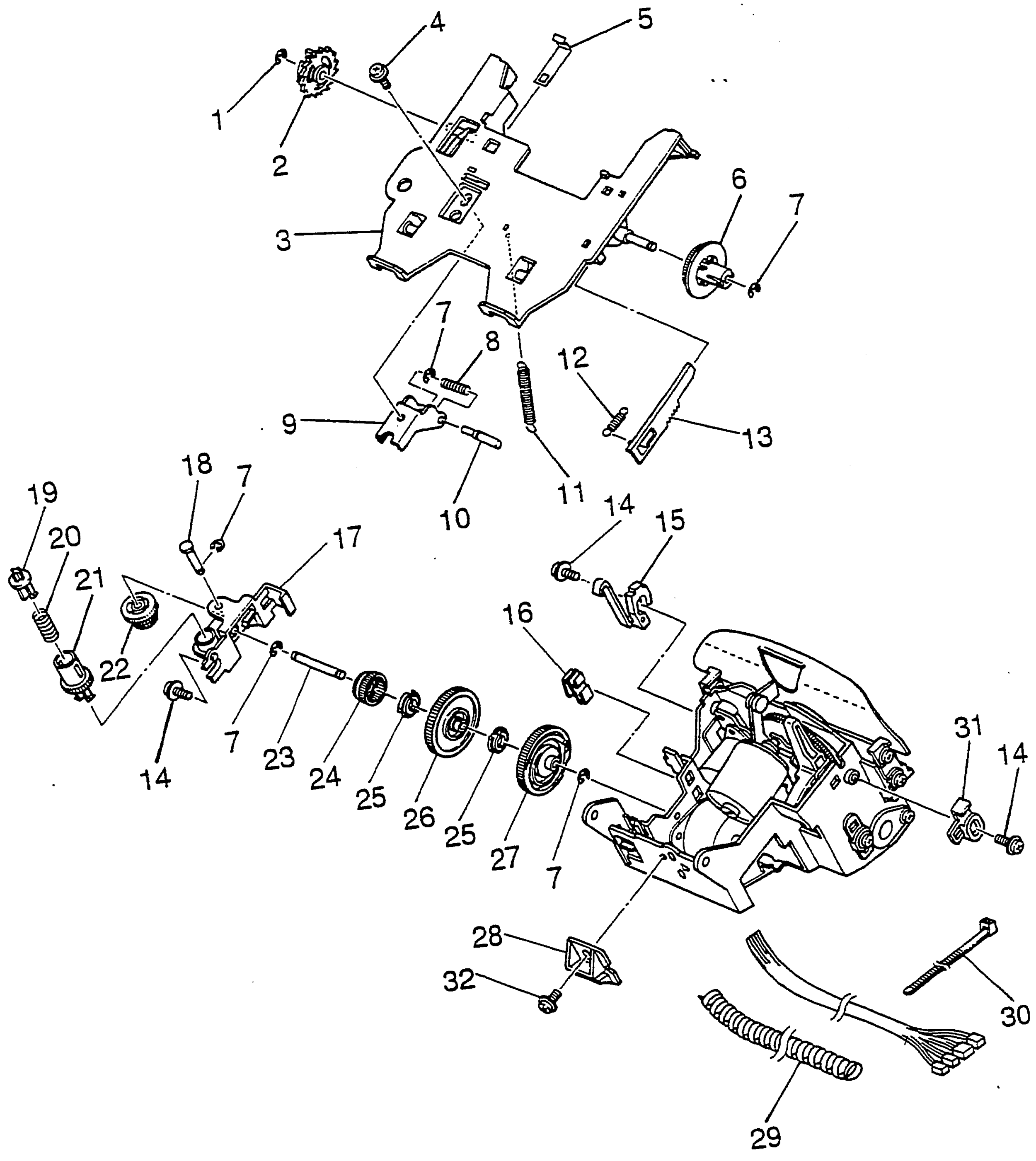

Carrera de Luxe / Carrera de Luxe MD

6. Druckwerk / Printer
Bloc d'impression / Unidad impresora

6.1 Selektion und Abdruck
Selection and printing
Sélection et impression
Selección y impresión

Pos.-Nr. / Bauteil Pos. no. / Comp.	Bestell-Nr. Ref. no.	Benennung Deutsch Denominación Español	Term English	Farbe Color
1	25.265-8069.2/00	ABSCHLAGMAGNET MAGNETO DE IMPRESION	HAMMER SOLENOID	
3	25.265-8266.1/00	STIFT PASADOR	WHEEL HOOK PIN	
8	25.265-8068.2/00	TYPENRADMOTOR MOTOR DE MARGARITA	SELECTION MOTOR	
9	25.265-8043.1/00	SELEKTIONSRAD A PINON DE MARGARITA A	SELECTION GEAR A	
12	25.265-8044.1/00	SELEKTIONSRAD STOPPER PINON DE MARGARITA TOPE	SELECTION GEAR STOPPER	
13	25.265-8070.1/00	SELEKTIONSPLATTE PLACA DE SELECCION	SELECTION PLATE	
16	25.265-8059.1/00	ZEILENRICHTER ALINEADOR DE LINEAS	LINE LOCATOR	
20	25.265-8055.1/00	FRONTPLATTE PLACA FRONTAL	FRONT PLATE	
21	25.265-8060.1/00	WAGENFUEHRUNG GUIA DE CARRO	CARRIER BRACKET	
23	25.265-8061.2/00	EINSTELLPLATTE PLACA AJUSTADORA	ADJUSTMENT PLATE	
26	25.265-8062.2/00	FARBBANDMOTOR MOTOR DE CINTA	RIBBON MOTOR	
28	25.265-8049.2/00	DRUCKWERK KPL. UNIDAD IMPRESORA CPL.	SET CARRIER ASSY	

6. Druckwerk / Printer

Bloc d'impression / Unidad impresora

6.1 Selektion und Abdruck
Selection and printing
Sélection et impression
Selecciòn e impresiòn

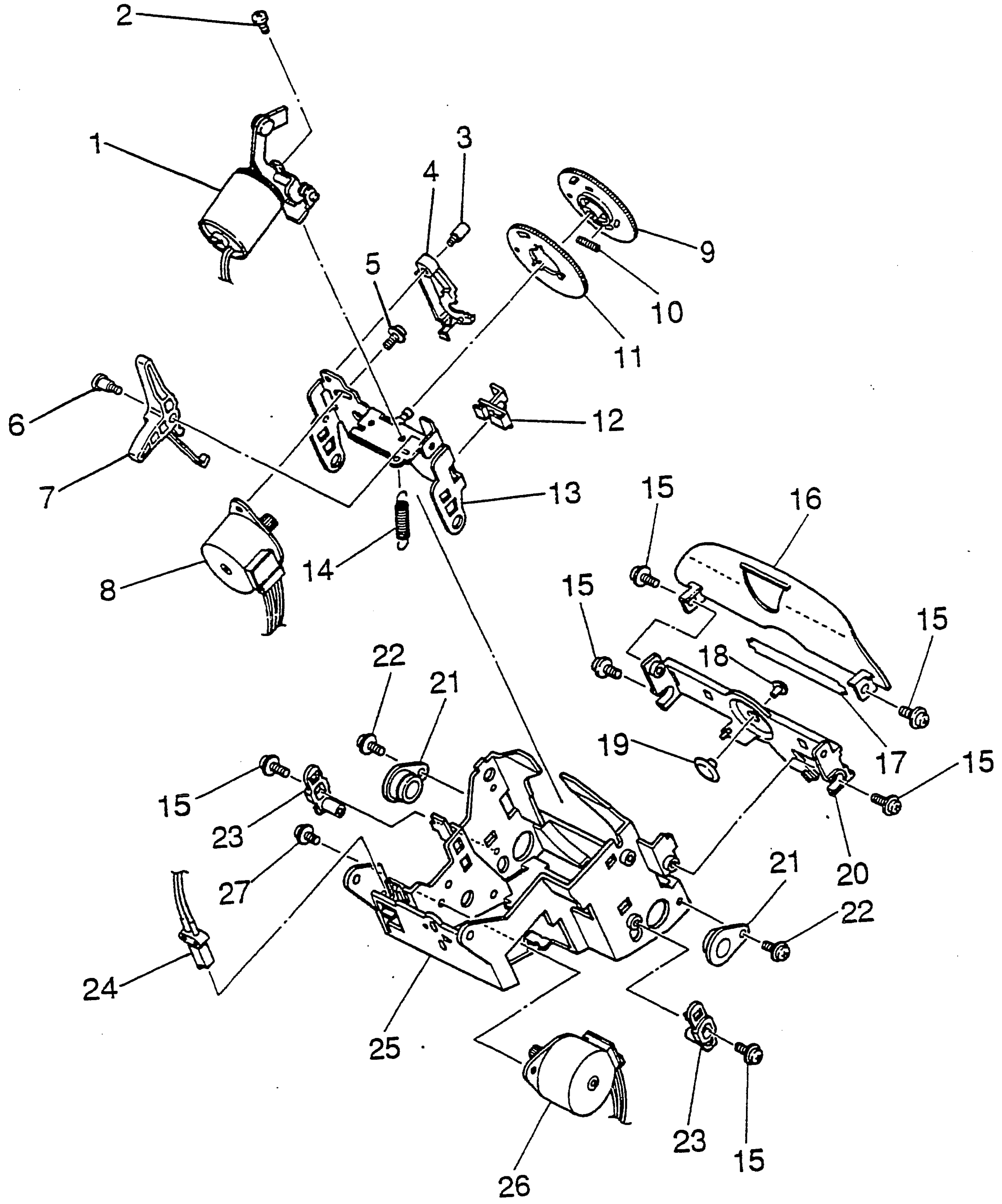

7. Stromversorgung / Power supply
Alimentation / Fuente de alimentaciòn

7.1 Stromversorgung
Power supply
Alimentation
Fuente de alimentaciòn

Pos.-Nr. / Bauteil Pos. no. / Comp.	Bestell-Nr. Ref. no.	Benennung Deutsch Denominación Español	Term English	Farbe Color
1	25.265-8010.1/00	NETZKABEL VDE CABLE DE RED VDE	POWER SUPPLY CORD VDE	
1	25.265-8011.1/00	NETZKABEL UL/CSA CABLE DE RED UL/CSA	POWER CABLE UL/CSA	
1	25.265-8012.1/00	NETZKABEL SAA CABLE DE RED SAA	POWER CABLE SAA	
1	25.265-8013.1/00	NETZKABEL BSI CABLE DE RED BSI	POWER CABLE BSI	
2	25.265-8024.2/00	TRANSFORMATOR 120V TRANSFORMADOR 120V	TRANSFORMER 120V	
2	25.265-8025.2/00	TRANSFORMATOR 230V TRANSFORMADOR 230V	TRANSFORMER 230V	
3	25.265-8141.1/00	NETZSCHALTER INTERRUPTOR DE RED	POWER SWITCH	
9	25.265-8142.1/00	SCHALTERABDECKUNG CUBIERTA DE INTERRUPTOR	SWITCH COVER	

7.1 Stromversorgung
Power supply
Alimentation
Fuente de alimentaciòn

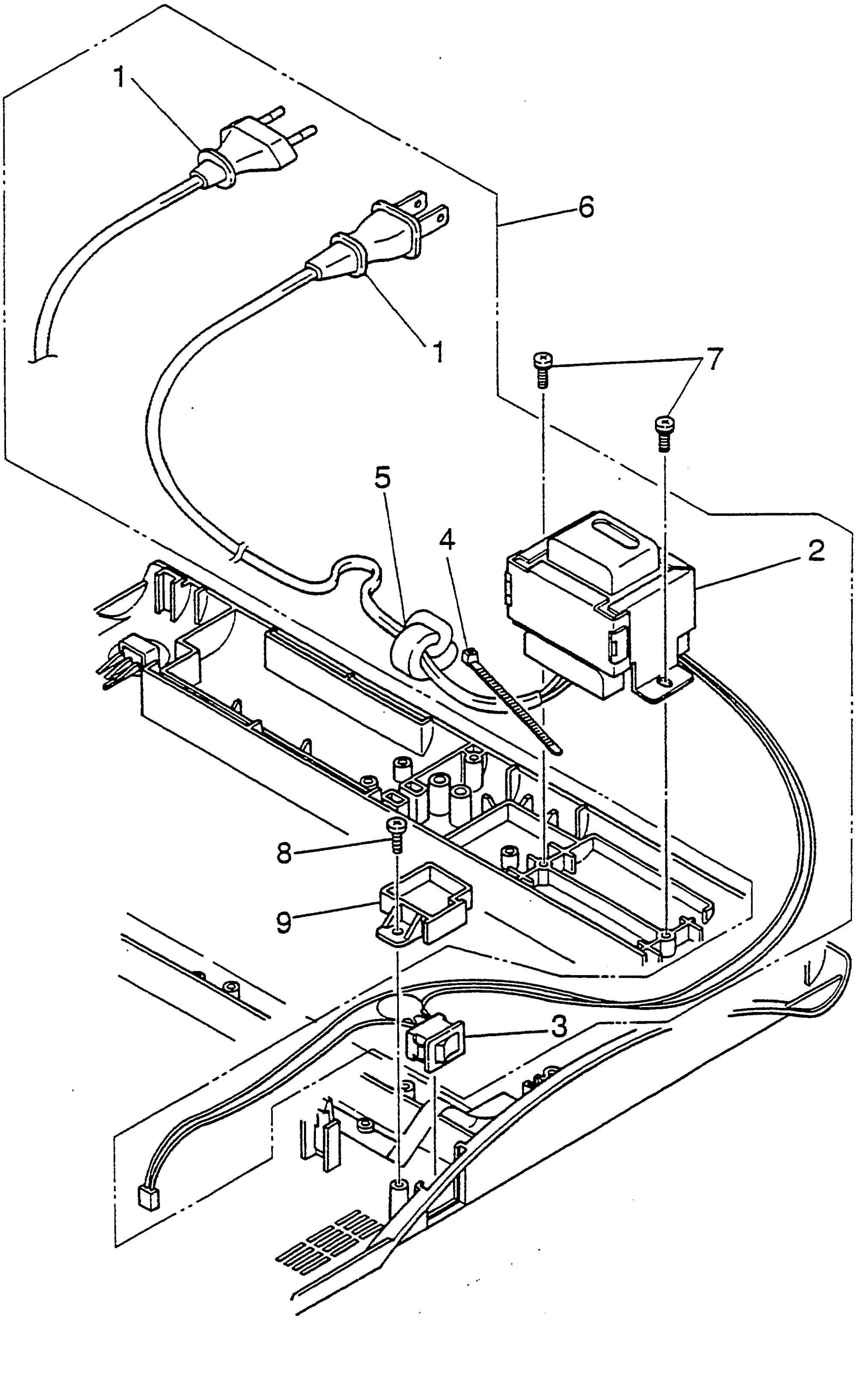

8. Elektronik / Electronics

Electronique / Electrònica

8.1 Steuerelektronik (Carrera de Luxe)
Control electronics PCB (Carrera de Luxe)
Plaque d'électronique (Carrera de Luxe)
Placa electrònica de control (Carrera de Luxe)

Pos.-Nr. / Bauteil Pos. no. / Comp.	Bestell-Nr. Ref. no.	Benennung Deutsch Denominación Español	Term English	Farbe Color
1	25.265-8014.2/00	STEUERELEKTRONIK FUER EPROM 512K PLACA ELECTRONICA DE CONTROL PARA EPROM 512K Carrera de Luxe	PCB FOR EPROM 512K	
1	25.265-8014.5/00	REP.-STEUERELEKTRONIK FUER 512K PLACA ELECTRON. CONTROL REPARADA PARA 512K Carrera de Luxe	EXCH. PCB FOR EPROM 512K	
1	25.265-8030.2/00	STEUERELEKTRONIK FUER EPROM 256K PLACA ELECTRONICA DE CONTROL PARA EPROM 256K Carrera de Luxe	PCB FOR EPROM 256K	
1	25.265-8030.5/00	REP.-STEUERELEKTRONIK EPROM 256K PLACA ELECTRON. CONTROL REPARADA EPROM 256K Carrera de Luxe	EXCH. PCB FOR EPROM 256K	
1	25.265-8031.2/00	STEUERELEKTRONIK EPROM VERSION PLACA ELECTRONICA DE CONTROL EPROM VERSION Carrera de Luxe	CPU EPROM VERSION	
1	25.265-8031.5/00	REP.-STEUERELEKTRONIK EPROM VERS PLACA ELECTRON. CONTROL REPARADA EPROM VERSION Carrera de Luxe	EXCH. PCB FOR EPROM VERSION	
1	25.265-8033.2/00	STEUERELEKTRONIK MASKENVERSION PLACA ELECTRONICA DE CONTROL VERSION MASCARA Carrera de Luxe	CPU FOR MASK VERSION	
1	25.265-8033.5/00	REP.-STEUERELEKTRONIK MASKEN VER PLACA ELECTRON. CONTROL REPARADA MASCARA VERSION Carrera de Luxe	EXCH. PCB FOR MASK VERSION	
1	25.265-8240.2/00	STEUERELEKTRONIK MASKENVERS. A1 PLACA ELECTRONICA DE CONTROL VERS. MASCARA A1 Carrera de Luxe	PCB ASSY MASK VERSION A1	
1	25.265-8240.5/00	REP.-STEUERELEKTRONIK MASKEN A1 PLACA ELECTRON. CONTROL REPARADA MASCARA A1 Carrera de Luxe	EXCH. PCB MASK VERSION A1	
1	25.265-8241.2/00	STEUERELEKTRONIK MASKENVERSI. B1 PLACA ELECTRONICA DE CONTROL VERSION MASCARA B1 Carrera de Luxe	PCB ASSY MASK VERSION B1	
1	25.265-8241.5/00	REP.-STEUERELEKTRONIK MASKEN B1 PLACA ELECTRON. CONTROL REPARADA MASCARA B1 Carrera de Luxe	EXCH. PCB MASK VERSION B1	
1	25.265-8242.2/00	STEUERELEKTRONIK MASKENVERSI. C1 PLACA ELECTRONICA DE CONTROL VERSION MASCARA C1 Carrera de Luxe	PCB ASSY MASK VERSION C1	
1	25.265-8242.5/00	REP.-STEUERELEKTRONIK MASKEN C1 PLACA ELECTRON. CONTROL REPARADA MASCARA C1 Carrera de Luxe	EXCH. PCB MASK VERSION C1	
2	25.265-8228.1/00	EPROM 256K USA EPROM 256K USA Carrera de Luxe	EPROM 256K USA	

8.1 Steuerelektronik (Carrera de Luxe)
Control electronics PCB (Carrera de Luxe)
Plaque d'électronique (Carrera de Luxe)
Placa electrònica de control (Carrera de Luxe)

Pos.—Nr. / Bauteil Pos. no. / Comp.	Bestell—Nr. Ref. no.	Benennung Deutsch Denominación Español	Term English	Farbe Color
2	25.265—8229.1/00	EPROM 256K TSCHECHIEN EPROM 256K CHECO Carrera de Luxe	EPROM 256K CZECHO	
2	25.265—8230.1/00	EPROM 256K POLEN EPROM 256K POLACO Carrera de Luxe	EPROM 256K POLISH	
2	25.265—8231.1/00	EPROM 256K JUGOSLAWIEN EPROM 256K YUGOSLAVO Carrera de Luxe	EPROM 256K YUGOSLAVIAN	
2	25.265—8232.1/00	EPROM 256K GRIECH/LATEIN EPROM 256K GRECO / LATINO Carrera de Luxe	EPROM 256K GREEK/LATAIN	
2	25.265—8233.1/00	EPROM 256K DEUTSCH EPROM 256K ALEMAN Carrera de Luxe	EPROM 256K GERMAN	
2	25.265—8234.1/00	EPROM 256K SPANIEN EPROM 256K ESPANA Carrera de Luxe	EPROM 256K SPAIN	
IC 201	25.265—8245.2/00	MASKEN CPU FUER A1 ELEKTRONIK MASCARA CPU PARA A1 ELECTRONICA Carrera de Luxe	MASK CPU FOR A1 ELECTRONICS	
IC 201	25.265—8246.2/00	MASKEN CPU FUER B1 ELEKTRONIK MASCARA CPU PARA B1 ELECTRONICA Carrera de Luxe	MASK CPU FOR B1 ELECTRONICS	
IC 201	25.265—8247.2/00	MASKEN CPU FUER C1 ELEKTRONIK MASCARA CPU PARA C1 ELECTRONICA Carrera de Luxe	MASK CPU FOR C1 ELECTRONICS	

8.1 Steuerelektronik (Carr. de Luxe)
Control electronics PCB (Carr. de Luxe)
Plaque d'électronique (Carr. de Luxe)
Placa electrónica de control (Carr. de Luxe)

1

2

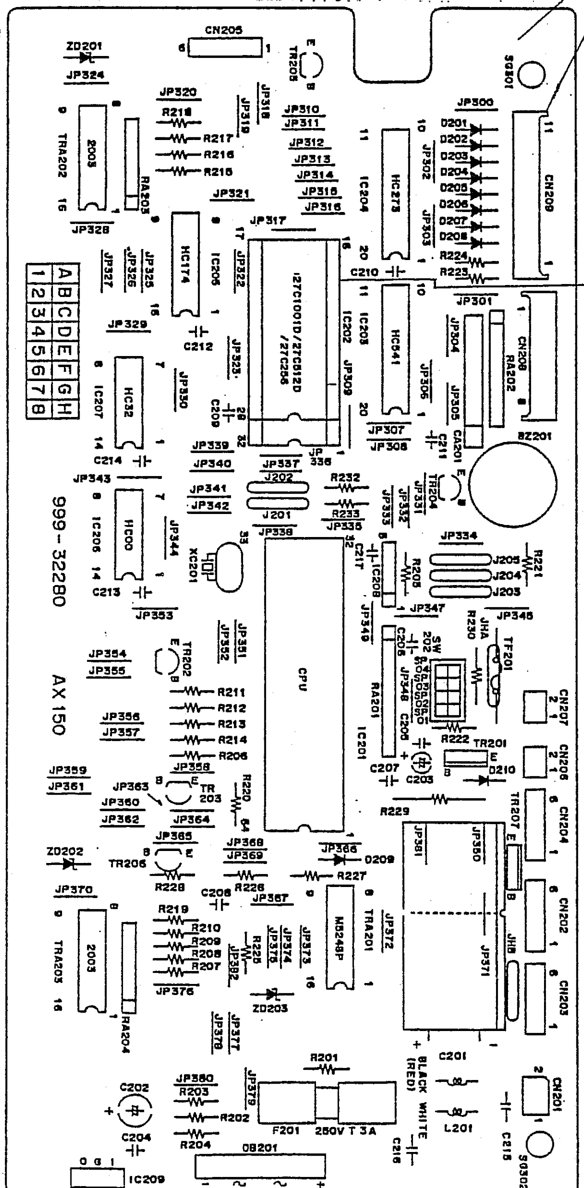

1

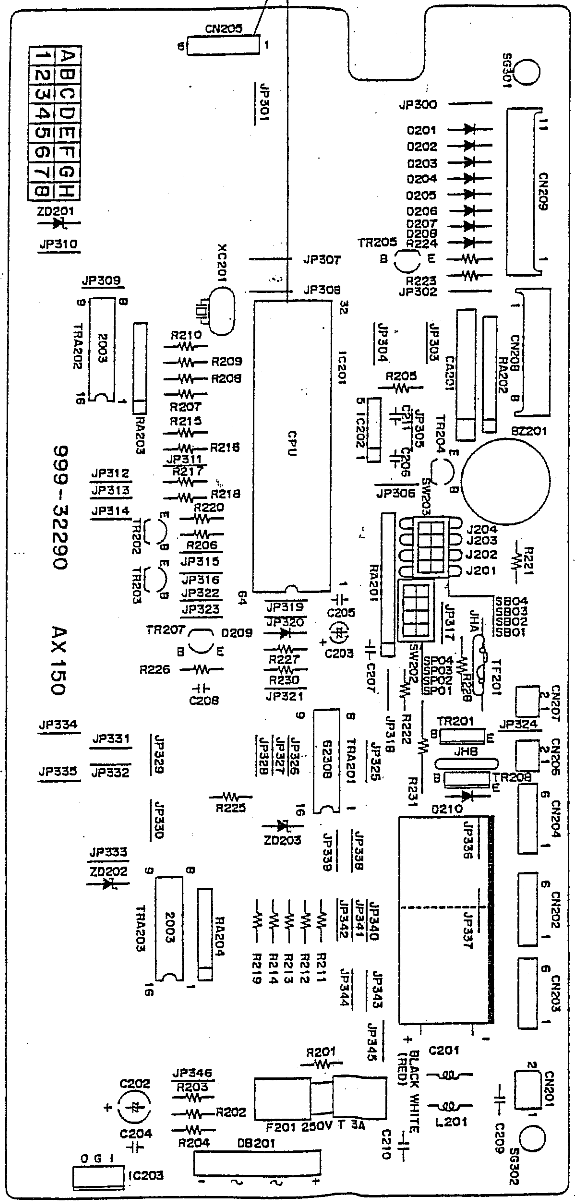

Jumpereinstellungen zur Auswahl Ländervarianten
International Character Set
Set para el juego internacional de caracteres
Affectation de cavaliers pour les jeux de caractères internationaux

Nachfolgend eine Übersicht der **Jumperstellungen** für die z.Z. eingeführten Ländervarianten:
The following table shows how character sets are of **short pins** that are installed on the control PCB:
La presente tabla le da una información sobre la posición de los **puentes** en la placa electrónica principal.
Ci-dessous un sommaire de l' affectation de **cavaliers** pour les jeux de caractères internationaux introduits actuellement.

Jumper - short pins - puentes - cavaliers : SB01 - SB02 - SB03 - SB04

A-1 (CONTROL PCB ASSEMBLY NO.:150-22100, CPU NO.:999-14020)

COUNTRY	SB01	SB02	SB03	SB04	Q'TY
GERMAN	NO	NO	NO	NO	0
AMERICAN	YES	NO	NO	NO	1

B-1 (CONTROL PCB ASSEMBLY NO.:150-22200, CPU NO.:999-14010)

COUNTRY	SB01	SB02	SB03	SB04	Q'TY
GERMAN	NO	NO	NO	NO	0
AMERICAN	YES	NO	NO	NO	1
NEW SPANISH/SPANISH 3	NO	YES	NO	NO	1
DANISH	YES	YES	NO	NO	2
FINISH SWEDISH	NO	NO	YES	NO	1
HISPANO/HISPANO 3	YES	NO	YES	NO	2
BRAZILIAN	NO	YES	YES	NO	2
PORTUGUESE	YES	YES	YES	NO	3
FRENCH	NO	NO	NO	YES	1
DUTCH	YES	NO	NO	YES	2
ENGLISH	NO	YES	NO	YES	2
SWISS GERMAN	YES	YES	NO	YES	3
ITALIAN	NO	NO	YES	YES	2
SWISS FRENCH	YES	NO	YES	YES	3
CANADIAN FRENCH	NO	YES	YES	YES	3
NEW CANADIAN FRENCH	YES	YES	YES	YES	4

C-1 (CONTROL PCB ASSEMBLY NO.:150-22300, CPU NO.:999-14030)

COUNTRY	SB01	SB02	SB03	SB04	Q'TY
GERMAN	NO	NO	NO	NO	0
AMERICAN	YES	NO	NO	NO	1
CZECH	NO	YES	NO	NO	1
BELGIAN	YES	YES	NO	NO	2
POLISH	NO	NO	YES	NO	1
HUNGARIAN	YES	NO	YES	NO	2
GREEK	NO	YES	YES	NO	2
NORWEGIAN	YES	YES	YES	NO	3
YUGOSLAVIAN	NO	NO	NO	YES	1
TURKISH	YES	NO	NO	YES	2
SLOVAK	NO	YES	NO	YES	2
BULGARIAN	YES	YES	NO	YES	3
RUSSIAN	NO	NO	YES	YES	2
RUMANIAN	YES	NO	YES	YES	3
AFRICAN	NO	YES	YES	YES	3
ICELANDIC	YES	YES	YES	YES	4

8.2 Steuerelektronik (Carrera de Luxe MD)
Control electronics PCB (Carrera de Luxe MD)
Plaque d'électronique (Carrera de Luxe MD)
Placa electrònica de control (Carrera de Luxe MD)

Pos.-Nr. / Bauteil Pos. no. / Comp.	Bestell-Nr. Ref. no.	Benennung Deutsch Denominación Español	Term English	Farbe Color
1	25.266-8033.2/00	STEUERELEKTRONIK KPL. A1 PLACA ELECTRONICA DE CONTROL CPL. A1 Carrera de Luxe MD	CONTROL ELECTRONICS PCB ASSY. A1	
1	25.266-8033.5/00	REP.-STEUERELEKTRONIK A1 PLACA ELECTRON. CONTROL REPARADA A1 Carrera de Luxe MD	EXCH. CONTROL ELECTRONIC A1	
1	25.266-8300.2/00	STEUERELEKTRONIK A1 PLACA ELECTRONICA DE CONTROL A1 Carrera de Luxe MD	CONTROL ELECTRONICS PCB A1	
1	25.266-8300.5/00	REP.-STEUERELEKTRONIK A1 PLACA ELECTRON. CONTROL REPARADA A1 Carrera de Luxe MD	EXCH. CONTROL ELCTRONIC A1	
2	25.266-8228.1/00	EPROM USA EPROM USA Carrera de Luxe MD	EPROM USA	
2	25.266-8233.1/00	EPROM DEUTSCH EPROM ALEMAN Carrera de Luxe MD	EPROM GERMAN	
2	25.266-8234.1/00	EPROM SPANIEN 3 EPROM ESPANA 3 Carrera de Luxe MD	EPROM SPAIN 3	
2	25.266-8235.1/00	EPROM TSCHECHIEN EPROM CHECO Carrera de Luxe MD	EPROM CZECHO	
2	25.266-8236.1/00	EPROM POLEN EPROM POLACO Carrera de Luxe MD	EPROM POLISH	
2	25.266-8237.1/00	EPROM GRIECH/LATEIN EPROM GRECO / LATINO Carrera de Luxe MD	EPROM GREEKLATAIN	
2	25.266-8238.1/00	EPROM JUGOSLAWIEN EPROM YUGOSLAVO Carrera de Luxe MD	EPROM YUGOSLAVIAN	
IC 201	25.265-8302.1/00	CMOS CPU TMP90C141N TOSHIBA CPU MASCARA PARA ELECTRONICA B1 Carrera de Luxe MD	MASK CPU FOR B1 ELECTRONICS	

8.2 Steuerelektronik (Carr. de Luxe MD)
Control electronics PCB (Carr. de Luxe MD)
Plaque d'électronique (Carr. de Luxe MD)
Placa electrònica de control (Carr. de Luxe MD)

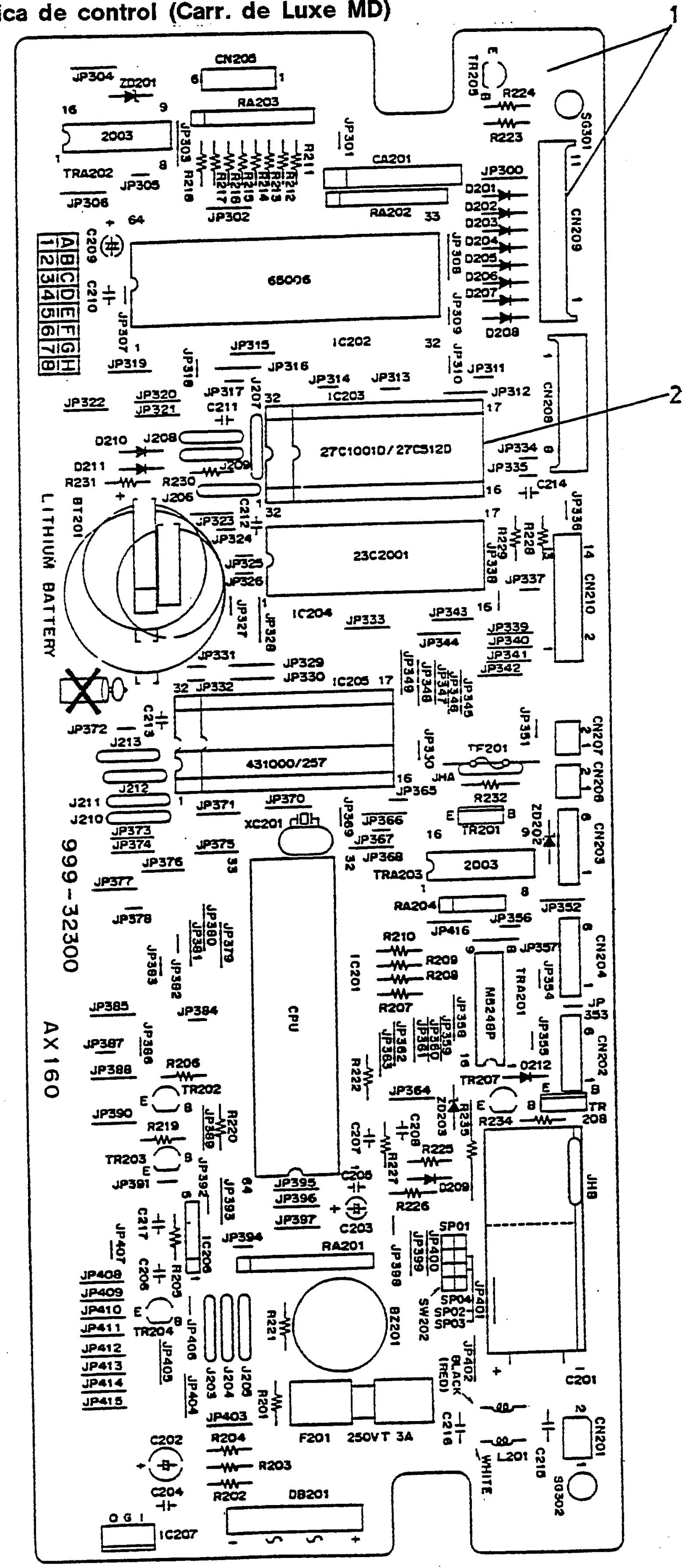

Carrera de Luxe / Carrera de Luxe MD

60. Übersichten / Lists
Tableaus / Listas

60.1 Technische Unterlagen
Technical documents
Documentation technique
Documentación técnica

Pos.–Nr. / Bauteil Pos. no. / Comp.	Bestell–Nr. Ref. no.	Benennung Deutsch Denominación Español	Term English	Farbe Color
	05.6152–600.0/00	CARRERA DE LUXE BED.ANL CARRERA DE LUXE INSTR. DE MANEJO	CARRERA DE LUXE OP.INSTR.	D
	05.6152–700.0/00	CARRERA DE LUXE MD BED.ANL CARRERA DE LUXE MD INSTR. DE MANEJO	CARRERA DE LUXE MD OP.INSTR.	D
	05.6154–000.0/00	CARRERA DE LUXE BED.ANL CARRERA DE LUXE INSTR. DE MANEJO	CARRERA DE LUXE OP.INSTR.	GB
	05.6154–100.0/00	CARRERA DE LUXE BED.ANL CARRERA DE LUXE INSTR. DE MANEJO	CARRERA DE LUXE OP.INSTR.	F
	05.6154–200.0/00	CARRERA DE LUXE BED.ANL CARRERA DE LUXE INSTR. DE MANEJO	CARRERA DE LUXE OP.INSTR.	NL
	05.6154–300.0/00	CARRERA DE LUXE BED.ANL CARRERA DE LUXE INSTR. DE MANEJO	CARRERA DE LUXE OP.INSTR.	PL
	05.6154–400.0/00	CARRERA DE LUXE BED.ANL CARRERA DE LUXE INSTR. DE MANEJO	CARRERA DE LUXE OP.INSTR.	CS
	05.6154–500.0/00	CARRERA DE LUXE MD BED.ANL CARRERA DE LUXE MD INSTR. DE MANEJO	CARRERA DE LUXE MD OP.INSTR.	GB
	05.6154–600.0/00	CARRERA DE LUXE MD BED.ANL CARRERA DE LUXE MD INSTR. DE MANEJO	CARRERA DE LUXE MD OP.INSTR.	F
	05.6154–700.0/00	CARRERA DE LUXE MD BED.ANL CARRERA DE LUXE MD INSTR. DE MANEJO	CARRERA DE LUXE MD OP.INSTR.	NL
	05.6154–800.0/00	CARRERA DE LUXE MD BED.ANL CARRERA DE LUXE MD INSTR. DE MANEJO	CARRERA DE LUXE MD OP.INSTR.	PL
	05.6154–900.0/00	CARRERA DE LUXE MD BED.ANL CARRERA DE LUXE MD INSTR. DE MANEJO	CARRERA DE LUXE MD OP.INSTR.	CS
	05.6159–400.0/00	CARRERA DE LUXE BED.ANL CARRERA DE LUXE INSTR. DE MANEJO	CARRERA DE LUXE OP.INSTR.	E
	05.6159–500.0/00	CARRERA DE LUXE MD BED.ANL CARRERA DE LUXE MD INSTR. DE MANEJO	CARRERA DE LUXE MD OP.INSTR.	E
	05.9274–502.0/00	SERVICE MANUAL MANUAL DE SERVICIO	SERVICE MANUAL	D
	05.9274–567.0/00	ERSATZTEILKATALOG CATALOGO DE REPUESTOS	SPARE PARTS CATALOG	4spr.